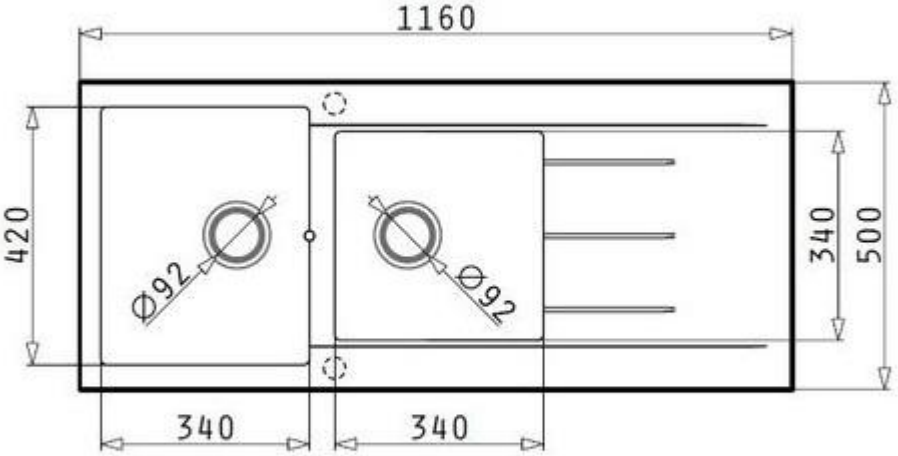
1160
420
Ø92
Ø92
340
500
340
340